CREAM SEPARATOR MOTOR SICH 100-18

Κορυφολόγος - Διαχωριστής Κρέμας Γάλακτος Motor Sich 100-18

A) <u>Upper Part / Άνω Μέρος</u>

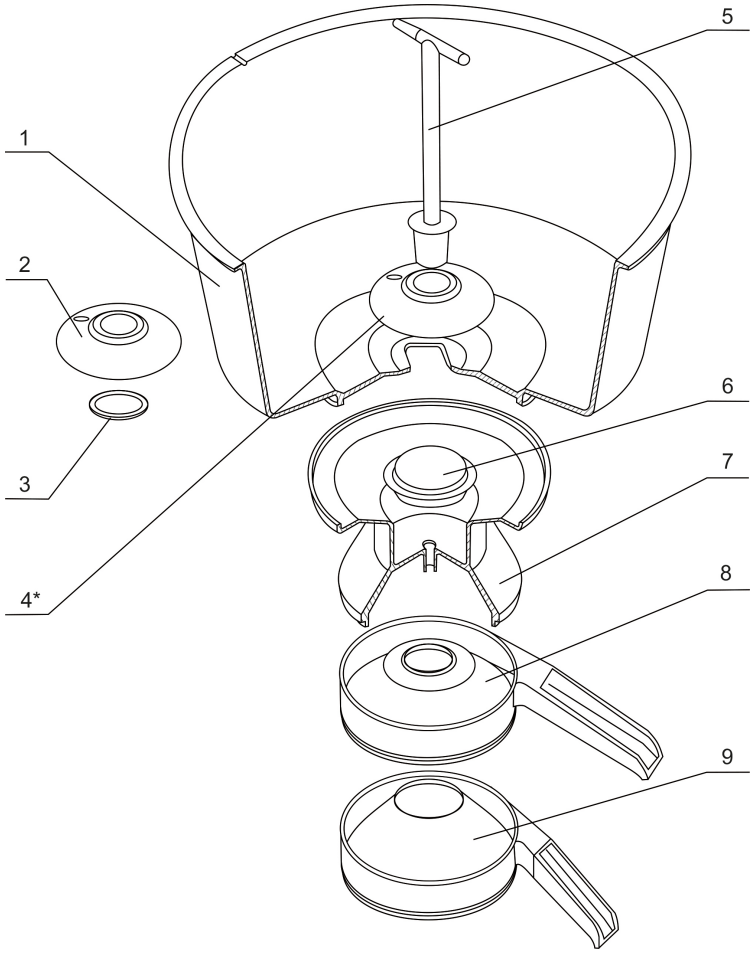

1) Milk Container (aluminium) - Δοχείο Γάλακτος (αλουμινίου)
2) Body of the bowl
3) Ring - Φλάτζα
4) Body and ring
5) Stopper - Ραβδί Τάπα
6) Floater - Φλοτέρ
7) Float chamber - Θάλαμος Φλοτέρ
8) Cream Outlet (aluminium) - Έξοδος Κρέμας Γάλακτος (αλουμινίου)

9) Skim Milk Receiver (aluminium) - Έξοδος Αποβουτυρωμένου Γάλακτος (αλουμινίου)

B) Drum / Top Bowl - Θάλαμος / Τύμπανο

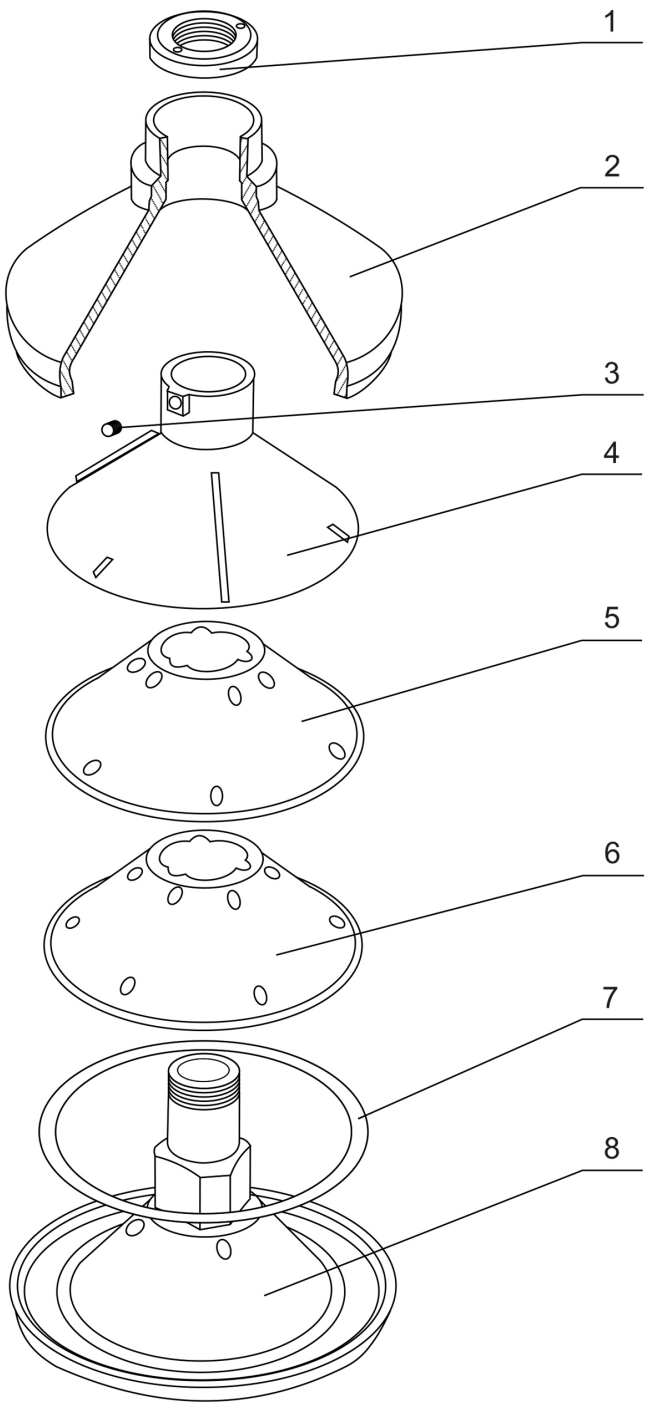

1) Drum / Top bowl Nut - Παξιμάδι θαλάμου / τύμπανου

2) Lid - Καπάκι

3) Adjusting screw - Βίδα Ρύθμισης

4) Separating plate - Πλάκα Διαχωρισμού

5) Metal Disk 2 - Μεταλλικός Δίσκος 2

6) Metal Disk 1 - Μεταλλικός Δίσκος 1

7) Seal Ring - Φλάντζα Σφραγίσματος

8) Disk Holder - Βάση Στήριξης Μεταλλικών Δίσκων

C) Electric Motor - Ηλεκτρικό Μοτέρ

1) Electric Motor (220 V) -
   Ηλεκτρικό Μοτέρ (220 V)

2) Housing - Περίβλημα

3) Reflector

4) Switch - Διακόπτης

5) Engine Bush

6) Washer - Μεταλλική Φλάντζα

7) Nut - Παξιμάδι

8) Base - Βάση

9) Bush - Ποδαράκι
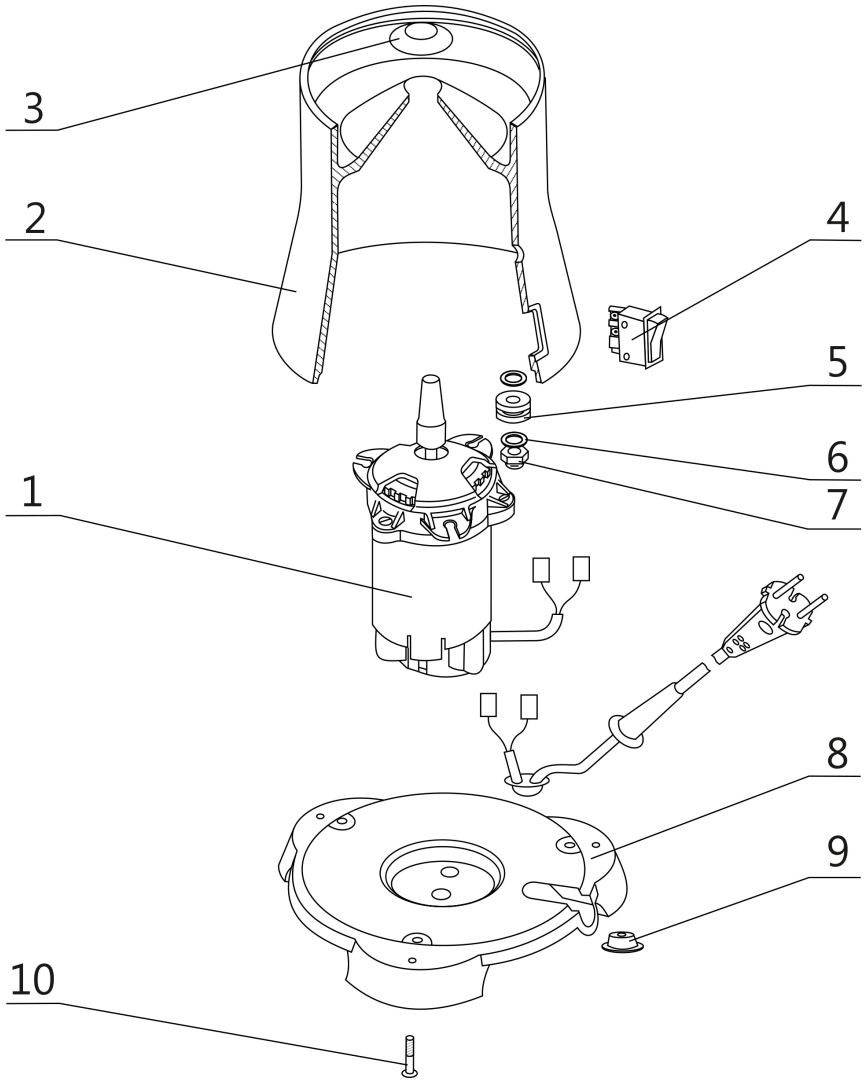
10) Screw - Βίδα